TELECO AUTOMATION SRL
Via dell'Artigianato, 16 - 31014 Colle Umberto (TV) ITALY
TELEPHONE: ++39.0438.388511 FAX: ++39.0438.388536 - www.telecoautomation.com

FR - CENTRALE 230VAC AVEC RÉCEPTEUR RADIO POUR LA COMMANDE DE 1 MOTEUR 24VDC POUR PROFILS ORIENTABLES - TRANSFORMATEUR INTÉGRÉ 80W.

FR - Code du produit

TVPLD868C80TT3 *(868.3Mhz)*
TVPLD916C80TT3 *(916Mhz)*

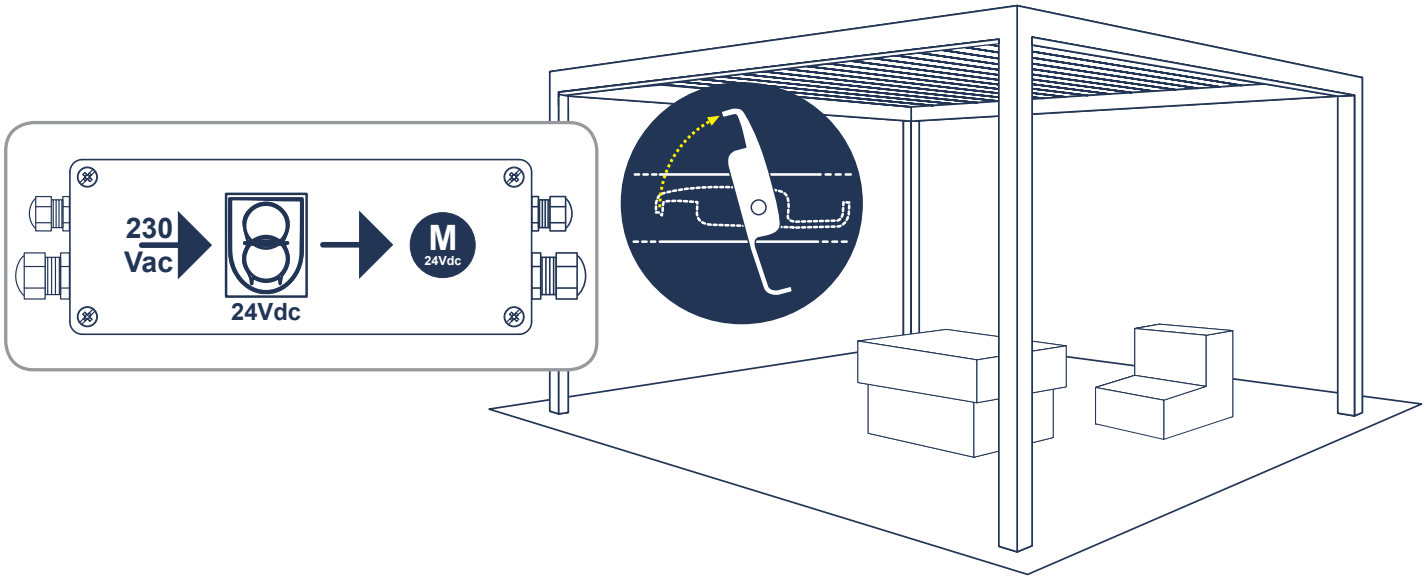

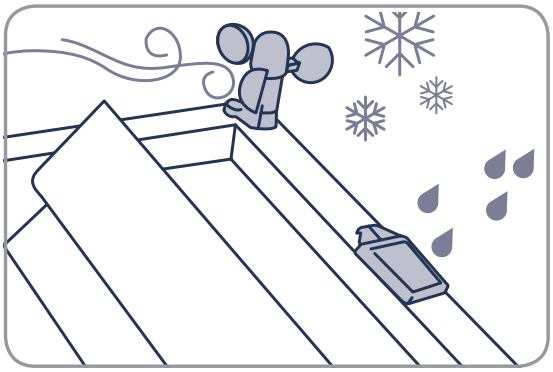

FR - Entrées pour capteurs de pluie, vent et température (pour le gel).
Combinaison de capteurs pour détecter la neige.

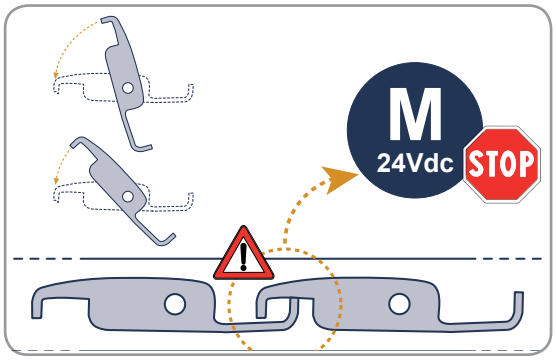

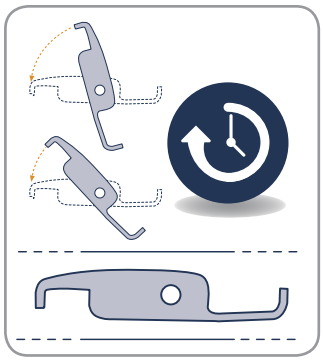

FR - Auto-apprentissage des fins de course et temps de travail.

This document is the property of Teleco Automation Srl who reserves all reproduction and copying rights

INDEX

1. Branchements et réglages *p. 2*

2. ÉMETTEURS *p. 3 - 5*

2.1 Mémorisation des codes radio
2.2 Configuration du temps de travail (nécessaire en cas d'utilisation d'émetteurs 7/42 canaux)
2.3 Suppression des codes radio
2.4 Mémorisation à distance d'autres codes radio
2.5 Suppression à distance d'un code radio

3. CAPTEURS *p. 5 - 6*

3.1 Capteur de VENT
3.2 Capteur de PLUIE
3.3 Sécurité NEIGE
3.4 Activation/désactivation du capteur de PLUIE ou de PLUIE+TEMPERATURE (NEIGE)

4. Configuration de la fin de course d'ouverture *p. 6*

5. Spécifications techniques *p. 12*

AVERTISSEMENTS

Le produit en objet doit être installé, mis en service et vérifié périodiquement seulement par des techniciens qualifiés, conformément aux normes en vigueur pour les appareillages électriques. Tous les branchements doivent être prévus pour une alimentation générale en monophasé 230Vac. Pour la déconnexion du réseau, utiliser un interrupteur omnipolaire avec une ouverture des contacts de minimum 3,5 mm. Installer tous les dispositifs de sécurité requis et utiliser des matériaux de branchement aptes à garantir une isolation conforme aux normes de sécurité électrique. Les câbles de connexion doivent avoir une section adéquate à la charge appliquée. Avant la mise sous tension, s'assurer que les capteurs ainsi que le moteur sont raccordés de manière correcte. Un mauvais branchement du moteur peut entrainer leur endommagement ainsi que celui de la structure. Pour le raccordement du ou des moteurs à la centrale, utiliser un câble de 2x1,5mm² jusqu'à 6m, au delà, utiliser un câble 2x2,5mm². ÉLIMINATION DU PRODUIT: à la fin de la durée de vie utile de ce produit, il ne doit pas être éliminé comme tout autre déchet domestique. Le fabricant, Teleco Automation s.r.l, déclare que le type d'équipement radio est conforme avec la directive 2014/53/EU. Le texte intégral de la déclaration de conformité EU est disponible à l'adresse internet suivante: www.telecoautomation.com/ce. Dans l'optique d'un développement continu de ses produits, le constructeur se réserve le droit d'apporter sans préavis des modifications aux données techniques et aux prestations.

1 BRANCHEMENTS ET RÉGLAGES

FR

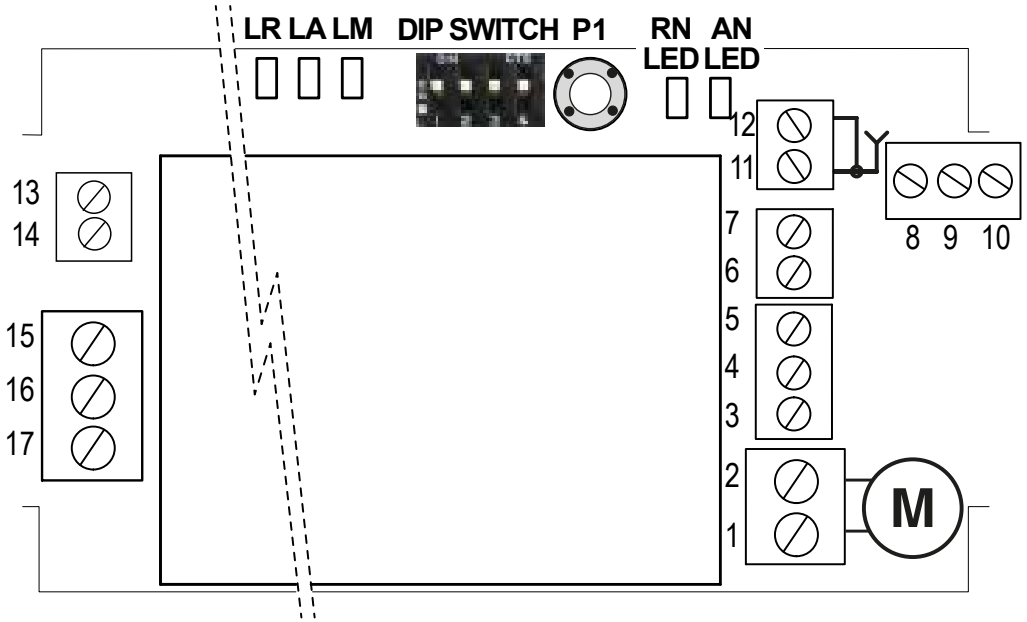

1	MOTEUR (FERMETURE)
2	MOTEUR (OUVERTURE)
3	CAPTEUR DE PLUIE (JAUNE, MASSE)
4	CAPTEUR DE PLUIE (BLEU, SIGNAL)
5	CAPTEUR DE PLUIE (BLANC,+12V)
6	ANÉMOMÈTRE (BLEU)
7	ANÉMOMÈTRE (MARRON)
8	COMMUN ENTRÉES
9	ENTRÉE FERMETURE/STOP (N.O)
10	ENTRÉE OUVERTURE/STOP (N.O)
11	ANTENNE RF
12	MASSE ANTENNE
13	CAPTEUR DE TEMPERATURE
14	CAPTEUR DE TEMPERATURE
15	ALIMENTATION 230Vac (PHASE)
16	ALIMENTATION 230Vac (NEUTRE)
17	TERRE

☐ ***Si non-utilisées, faire un pont entre les bornes 13-14***

AN LED	IMPULSIONS ANÉMOMÈTRE
RN LED	CAPTEUR DE PLUIE DÉCLENCHÉ
LA	FEU CLIGNOTANT = ALARME VENT
LR	FEU CLIGNOTANT = ALARME TEMP. ALLUMÉ = ALARME PLUIE
LM	LED FIN DE COURSE
P1	BOUTON DE PROGRAMMATION

FIN DE COURSE. La centrale est en mesure d'arrêter les moteurs à la butée de fin de course au travers de l'absorption de courant. Le seuil est réglable au moyen des **DIP1** et **DIP2** (tableau). ***Attention!*** Contrôler que le moteur s'arrête bien aux fins de course (**LM = ON**): augmenter le seuil si le moteur s'arrête pendant la manœuvre ou s'il continue à forcer contre les butées mécaniques.

DIP1	DIP2	(A)
OFF	OFF	1
OFF	ON	2
ON	OFF	3
ON	ON	4

☐ *Default*

2 ÉMETTEURS

A 1 BOUTON

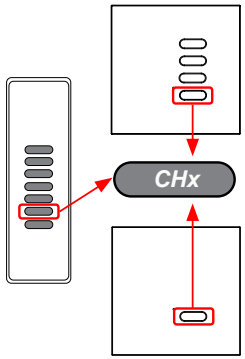

Fonctions:

Ouverture-STOP-Fermeture

ou

Fermeture

B COMMANDES AUTOMATIQUES (2 ou 3 BOUTONS)

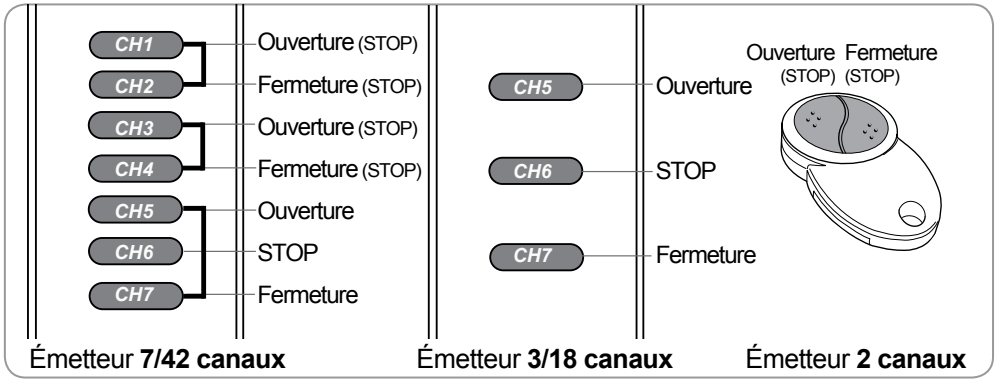

C ÉMETTEUR 7/42 CANAUX

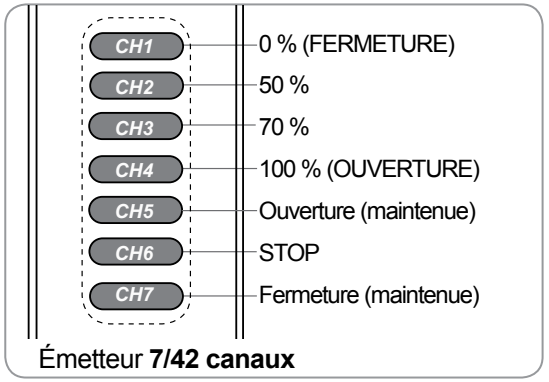

2.1 Mémorisation des codes radio

TYPE DE MÉMORISATION		P1	maintenue — Son continu		P1
A	1 BOUTON: OUVRE › STOP › FERME	* 1x		Appuyer sur le bouton de l'émetteur concernant le code à mémoriser.	son intermittent
B	COMMANDES AUTOMATIQUES (2 ou 3 BOUTONS)	* 2x		Appuyer sur le bouton de l'émetteur concernant le code à mémoriser.	
A	1 BOUTON: FERME	* 3x		Appuyer sur le bouton de l'émetteur concernant le code à mémoriser.	
C	ÉMETTEUR 7/42 CANAUX	* 4x		Appuyer sur un quelconque bouton de l'émetteur 7/42 canaux.	

Appuyer sur le bouton **P1** le nombre de fois requis par le type de mémorisation et le maintenir appuyé. L'avertisseur sonore émet un son continu.
Appuyer sur le bouton de l'émetteur concernant le code à mémoriser. La mémorisation est confirmée par des bips rapides.

** L'avertisseur sonore émet un bip à chaque pression.*

FR

2.2 Configuration du temps de travail (nécessaire en cas d'utilisation d'émetteurs 7/42 canaux)

Attention : il est indispensable d'effectuer la procédure suivante pour pouvoir utiliser les émetteurs à 7/42 canaux (type **C**).

P1	(>3 s) *son intermittent*		
* 10x		Lancer une manœuvre au moyen d'un **émetteur mémorisé** ou d'une commande filaire.	**Ouverture complète** **Fermeture complète** **Ouverture complète** *LM clignote*
Appuyer **10 fois** de suite sur le bouton **P1** et le maintenir appuyé pendant 3 s. L'avertisseur sonore émet un son intermittent.		*Réappuyer sur **P1** ou attendre 25 secondes pour quitter la procédure sans sauvegarde.*	***Note:** il est possible d'interrompre ce cycle automatique avec n'importe quelle commande. Si le temps de travail maximal (90 s) est dépassé, la centrale s'arrête en déclenchant un son intermittent qui dure jusqu'au moment où l'on appuie sur un bouton quelconque.*

FR

2.3 Suppression des codes radio

TYPE DE SUPPRESSION	P1	maintenue		
UN SEUL CODE RADIO	* 5x		Appuyer sur un bouton de l'émetteur concernant le code à supprimer.	*Son continu*
	Appuyer **5 fois** de suite sur le bouton **P1** et le maintenir appuyé. L'avertisseur sonore émet un son intermittent. Dans les 10 secondes qui suivent, appuyer sur un bouton de l'émetteur concernant le code à supprimer. La suppression est confirmée par un son continu.			
TOUS LES CODES RADIO	* 6x	(10 s) *son intermittent*		*Son continu*
	Appuyer **6 fois** de suite sur le bouton **P1** et le maintenir appuyé pendant **10 secondes**. L'avertisseur sonore émet des bips rapides. Lorsque l'avertisseur sonore émet un son continu, relâcher le bouton.			

** L'avertisseur sonore émet un bip à chaque pression.*

2.4 Mémorisation à distance d'autres codes radio

***Note** : Le bouton **P3** se trouve à l'intérieur de l'émetteur. Le code radio ajouté aura les mêmes fonctions que le code utilisé pour la mémorisation. La procédure est compatible avec n'importe quel type d'émetteur.*

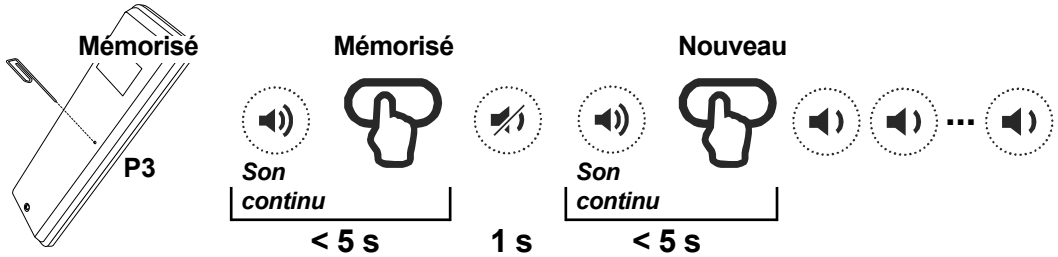

Appuyer sur le bouton **P3** de l'émetteur **déjà mémorisé** et le maintenir appuyé. L'avertisseur sonore émet un son continu. Appuyer sur un bouton concernant un code **déjà mémorisé**. L'avertisseur s'arrête un instant avant d'émettre de nouveau un son continu. Appuyer sur le bouton concernant le code **à mémoriser** du nouvel émetteur. La mémorisation est confirmée par des bips rapides.

2.5 Suppression à distance d'un code radio

***Note** : Le bouton **P3** se trouve à l'intérieur de l'émetteur.*

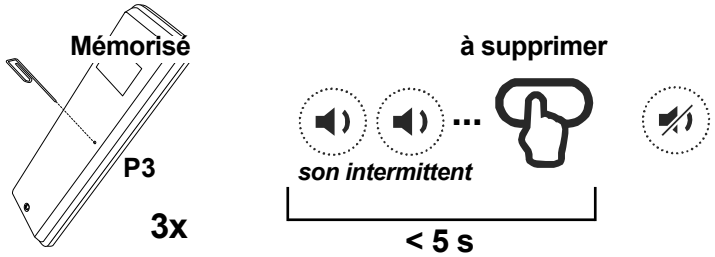

Appuyer **trois fois** de suite sur le bouton **P3** de l'émetteur **déjà mémorisé** et le maintenir appuyé. L'avertisseur émet des bips lents. Appuyer dans l'espace de 5 secondes sur le bouton concernant le code **à supprimer**. Dès que la suppression a été effectuée, l'avertisseur sonore s'arrête de sonner.

3.1 Capteur de VENT

Priorité alarme HAUTE | **LA clignote** | **Réglage d'usine ACTIVÉ** | **VENT**

L'anémomètre (**ANEM4**) détecte la vitesse du vent et la centrale la compare au seuil réglé au moyen des **DIPS 3-4** (voir tableau).
La centrale est compatible seulement avec les anémomètres à 4 impulsions/tour.

L'ALARME SE DÉCLENCHE quand
La vitesse détectée est supérieure au seuil réglé (voir ci-contre).

Que fait-il quand l'ALARME SE DÉCLENCHE
La centrale intervient en faisant pivoter les lames de la pergola à **50%** de l'ouverture complète. **LA** clignote. La centrale **n'accepte aucune commande**.

L'ALARME NE SE DÉCLENCHE PAS quand
Le capteur détecte pendant 30 secondes une vitesse inférieure au seuil réglé.

DIP3	DIP4	Km/h
OFF	OFF	40
OFF	ON	50
ON	OFF	60
ON	ON	70

FR

3.2 Capteur de PLUIE

LR allumé | Réglage d'usine **ACTIVÉ** | PLUIE

L'ALARME SE DÉCLENCHE quand	Que fait-il quand l'ALARME SE DÉCLENCHE	L'ALARME NE SE DÉCLENCHE PAS quand
La surface sensible du capteur détecte des gouttes d'eau.	La centrale intervient en faisant pivoter les lames de la pergola jusqu'à la FERMETURE complète. **LR** allumé. La centrale **n'accepte aucune commande**.	Le capteur ne détecte pas de pluie.

3.3 Sécurité NEIGE

LR clignote | Réglage d'usine **DÉSACTIVÉ** | NEIGE

Afin de gérer efficacement la détection de neige, il est nécessaire de combiner les capteurs de température (NTC 10K/3435K) et de pluie.

L'ALARME SE DÉCLENCHE quand	Que fait-il quand l'ALARME SE DÉCLENCHE	L'ALARME NE SE DÉCLENCHE PAS quand
La température relevée est sous 2°C et de la pluie a été détectée.	La centrale intervient en faisant pivoter les lames de la pergola à **66%** de l'ouverture complète. La centrale **n'accepte aucune commande**.	La température relevée est supérieure à 3°C ou il n'y a pas de détection de pluie. Si l'on délivre une commande d'ouverture automatique au moyen de l'émetteur la centrale sort de l'état d'alarme.

Attention: si le contact de la sonde (13-14) devait rester ouvert (non connecté) et l'alarme se déclenche, la centrale pivote les lames de la pergola à **66%** de l'ouverture complète avec des mouvements intermittents.

FR

3.4 Activation/désactivation du capteur de PLUIE ou de PLUIE + TEMPERATURE (NEIGE)

Désactivation:
Appuyer pendant **10 s** sur le bouton «**STOP**» d'un émetteur mémorisé (7/42 ou 3 canaux). L'avertisseur émet **2 bips**. La procédure désactive le capteur pendant **1 heure**.

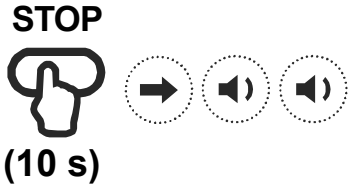

Activation:
Appuyer pendant **10 s** sur le bouton «**STOP**» d'un émetteur mémorisé (7/42 ou 3 canaux). L'avertisseur sonore émet un son continu.

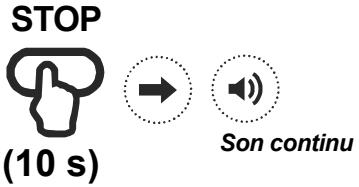

3.5 Capteur de TEMPÉRATURE

TEMPÉRATURE t°

Le capteur de température (NTC 10K/3435K) intervient en cas de risque de formation de glace. S'il n'est pas utilisé il faut connecter la borne 13 à la borne 14.

L'ALARME SE DÉCLENCHE quand	Que fait-il quand l'ALARME SE DÉCLENCHE	L'ALARME NE SE DÉCLENCHE PAS quand
La température relevée est sous 2°C .	La centrale intervient en faisant pivoter les lames de la pergola à **10%** de l'ouverture complète.	La température relevée est supérieure à 3°C ou une nouvelle commande vient reçue.

4 FR - Spécifications techniques

Alimentation	**230Vac**
Puissance Transformateur	**80W**
Puissance maximale de sortie	**max. 3A (24Vdc)**
Alimentation du capteur de pluie	**12 Vdc (max.100mA)**
Température de fonctionnement	**-20° - +50°C**
Temps de travail	**90 s**
Degré de protection	**IP54**
Fréquence de réception	**868.3 MHz** (TVPLD868C80TT3) **916 MHz** (TVPLD916C80TT3)
Capacité mémoire radio (émetteurs)	**16**

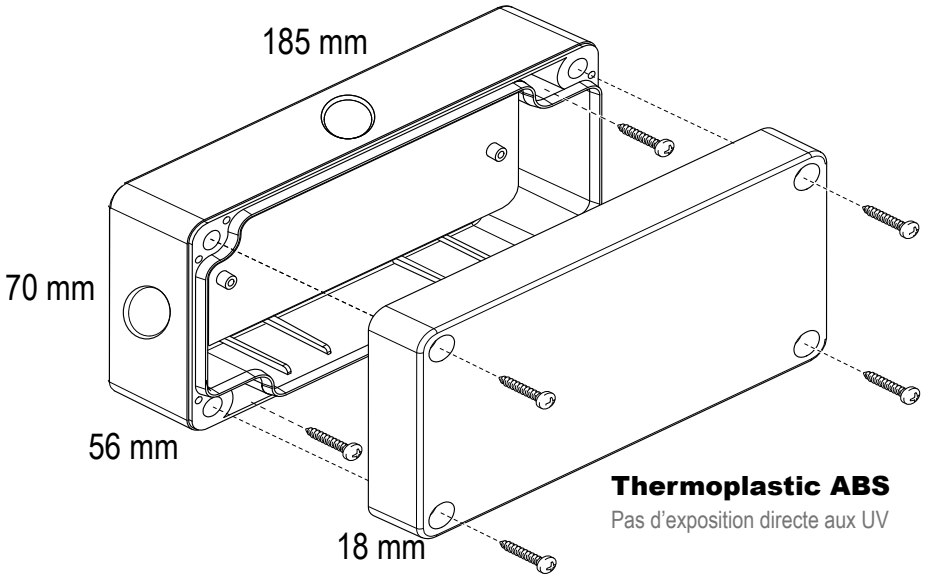

Thermoplastic ABS
Pas d'exposition directe aux UV

Pour éviter les infiltrations d'eau, il est conseillé de câbler le produit comme indiqué ci-dessous:

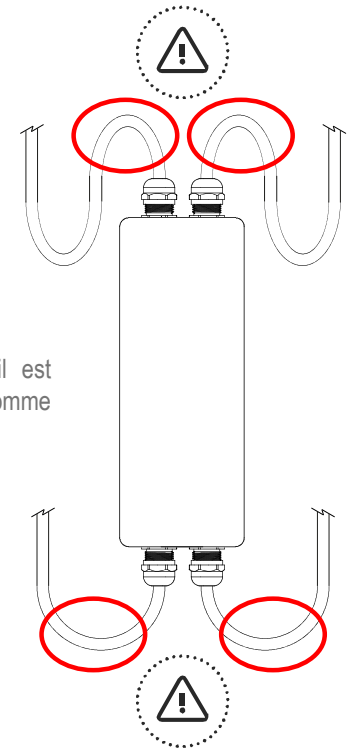

TELECO AUTOMATION S.R.L.
ITALY
Tel. +39.0438.388511
info@telecoautomation.com

TELECO AUTOMATION FRANCE
FRANCE
Tel. +33.(0)472.145080
info@telecofrance.com

TELECO AUTOMATION GMBH
GERMANY
Tel. +49.(0)8122.9563024
info.de@telecoautomation.com

TELECO AUTOMATION OCEANIA PTY LTD
AUSTRALIA
Tel. +61.(07)5502.7801
info@telecoautomation.com.au

This document is the property of Teleco Automation Srl who reserves all reproduction and copying rights